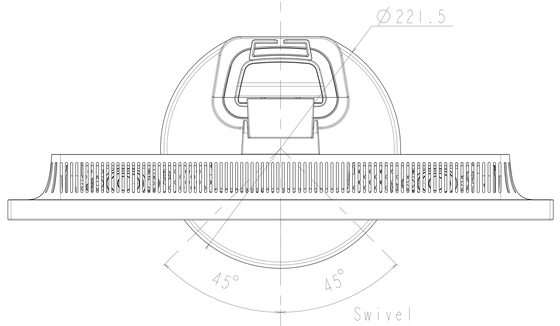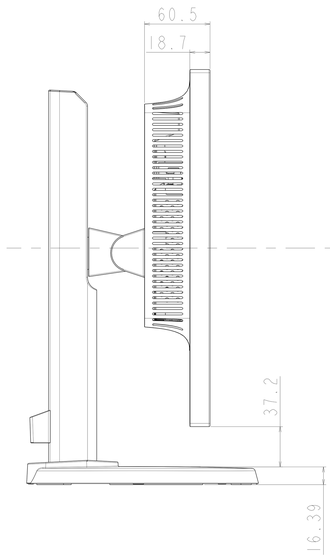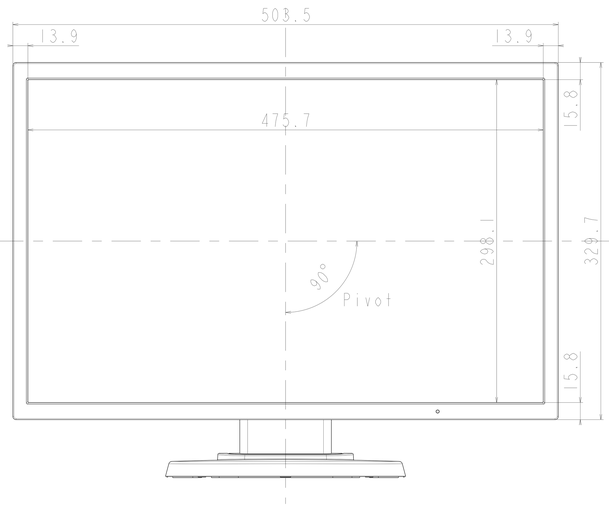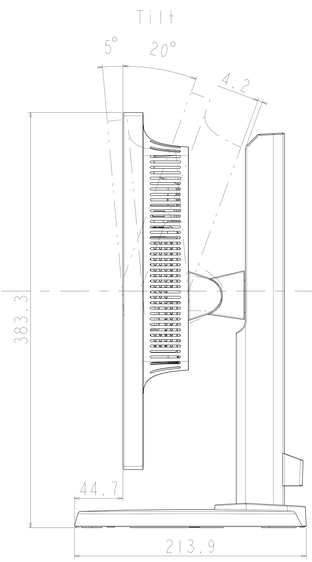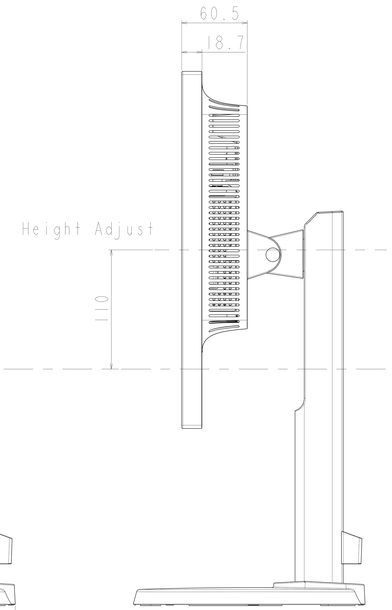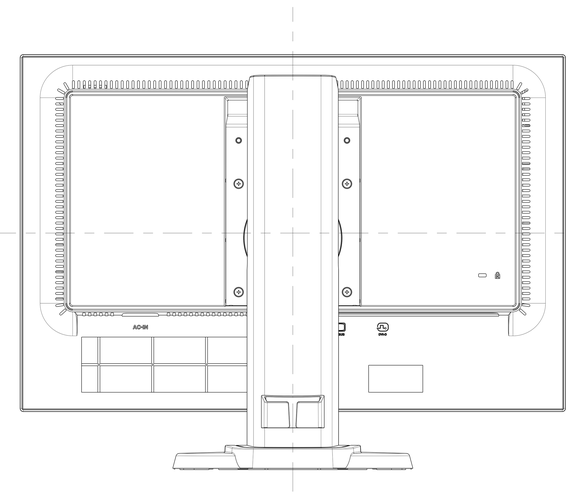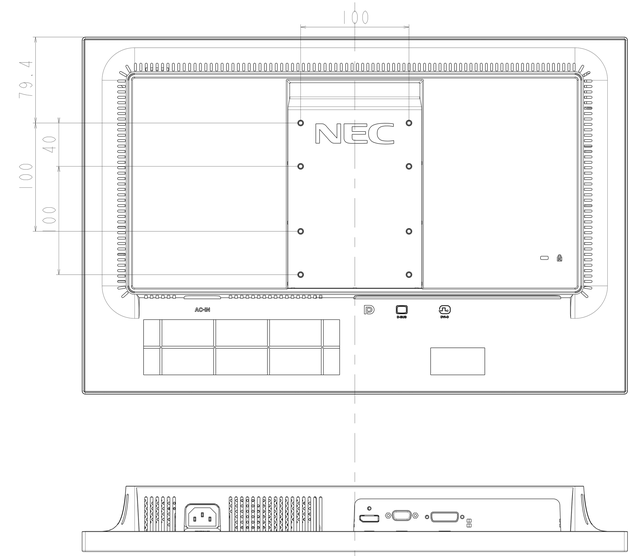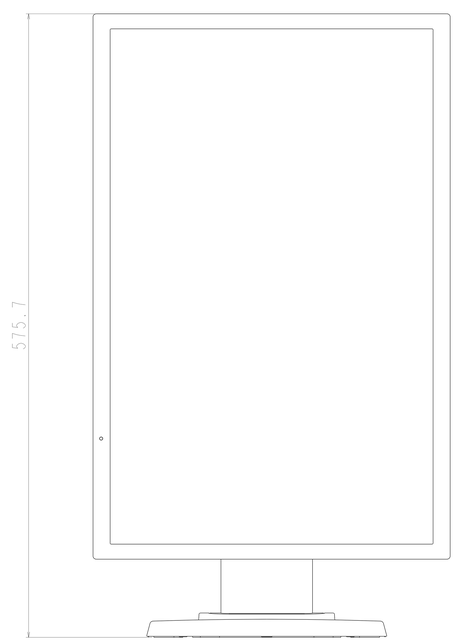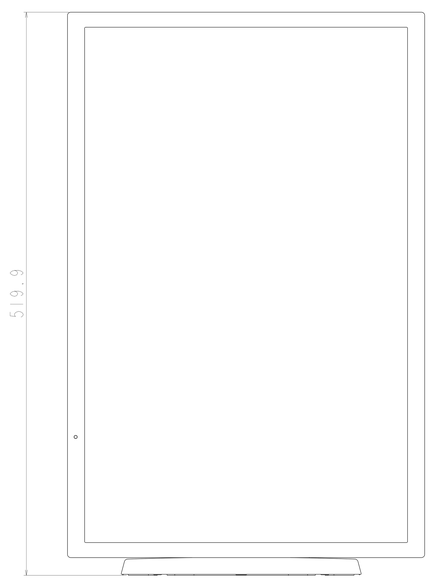E223W Outline